Unical®

PK150X 2S
PK230X 2S
PK300X 2S
PK348X 2S

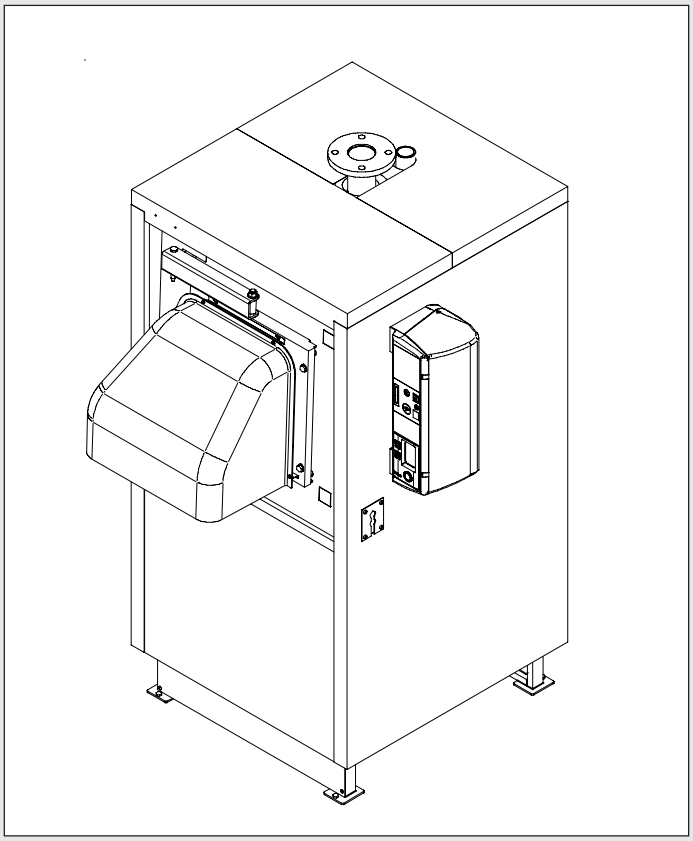

00333735 - édition 05/13 (U.F)

PIECES DE RECHANGE

PK ... X 2S

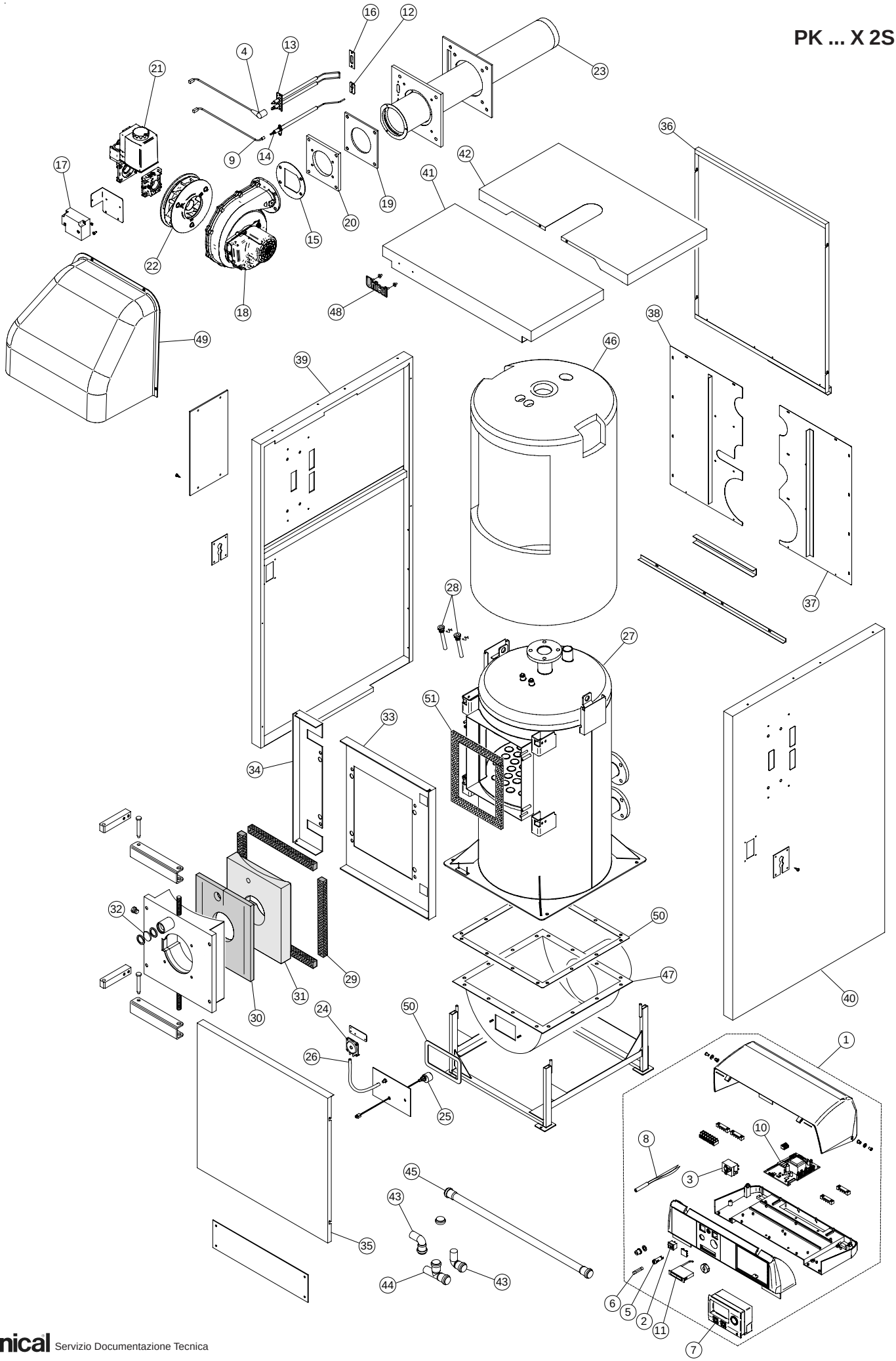

16
12
4
13
21
23
36
9
14
42
17
41
19
20
15
22
18
48
49
38
46
39
37
28
27
51
33
34
32
50
29
31
47
30
40
24
50
26
1
25
10
8
3
45
43
35
44
43
6
5
2
11
7

PIECES DE RECHANGE PK...X 2S

Pos.	Code	Description
1	95100085	Tableau de commande PK150X 2S avec régulation eBUS
	95100086	Tableau de commande PK150X 2S Slave
	95100087	Tableau de commande PK230X 2S avec régulation eBUS
	95100088	Tableau de commande PK230X 2S Slave
	95901146	Tableau de commande PK300X 2S avec régulation eBUS
	95901147	Tableau de commande PK300X 2S Slave
	95901148	Tableau de commande PK348X 2S avec régulation eBUS
	95901149	Tableau de commande PK348X 2S Slave
2	01617S	Interrupteur général vert
3	04242N	Thermostat de sécurité 100°C
4	09380	Fil d'allumage
5	09849	Porte fusible
6	08263	Fusible 5x20 6,3A Retardé (10 pièces)
7	09345	Régulateur eBUS
8	04287R	Sonde de chaudière
9	09851	Fil d'ionisation PK150X 2S
	09847	Fil d'ionisation PK230/300/348X 2S
10	09852	Platine de commande BMM PK150X 2S
	09853	Platine de commande BMM PK230X 2S
	95000856	Platine de commande BMM PK300X 2S
	95000857	Platine de commande BMM PK348X 2S
11	03905K	Thermomètre rectangulaire
12	07369	Joint en graphite pour électrode (10 pièces)
13	09684	Electrode d'allumage
14	09685	Electrode d'ionisation
15	09854	Joint ventilateur (3 pièces)
16	09855	Joint en graphite pour double électrodes (10 pièces)
17	09125	Transformateur d'allumage
18	09856	Ventilateur EBM RG175 (PK150/230X 2S)
	95263037	Ventilateur EBM G1G170 (PK300/348X 2S)
19	09857	Isolation carrée plaque support du ventilateur
20	09858	Isolation carrée adaptateur du ventilateur RG175
21	09384	Vanne gaz DUNGS GB-WND057 (PK150X 2S)
	09859	Vanne gaz DUNGS M10057 (PK230/300/348X 2S)
22	95263113	Mixeur air/gaz DUNGS SW16 (PK150X 2S)
	95263121	Mixeur air/gaz DUNGS M100 (PK230X 2S)
	95263114	Mixeur air/gaz DUNGSM10057 (PK300/348X 2S)
23	95251679	Brûleur PK150X 2S
	95251678	Brûleur PK230X 2S
	95251677	Brûleur PK300/350X 2S
24	09127	Sonde de niveau des condensats
25	08729	Pressostat de sécurité fumées
26	06301	Tube silicone rouge 4x8
27	95900877	Corps de chauffe chaudière PK150X 2S
	95900878	Corps de chauffe chaudière PK230X 2S
	95900879	Corps de chauffe chaudière PK300X 2S
	95900880	Corps de chauffe chaudière PK348X 2S
28	95900234	Doigt de gant pour sondes

PIECES DE RECHANGE PK ... X 2S

Pos.	Code	Description
29	03283W	Joint à double cordons porte chambre de combustion
30	95900882	Isolation interne porte chambre de combustion PK150X 2S
	95900883	Isolation interne porte chambre de combustion PK230X 2S
	95900884	Isolation interne porte chambre de combustion PK300/348X 2S
31	95900885	Isolation externe porte chambre de combustion PK150X 2S
	95900886	Isolation externe porte chambre de combustion PK230X 2S
	95900887	Isolation externe porte chambre de combustion PK300X 2S
	95900888	Isolation externe porte chambre de combustion PK348X 2S
32	02637O	Vitre viseur de flamme
33	95900889	Panneau frontal supérieur droit PK150X 2S
	95900890	Panneau frontal supérieur droit PK230X 2S
	95900891	Panneau frontal supérieur droit PK300X 2S
	95900892	Panneau frontal supérieur droit PK348X 2S
34	95900893	Panneau frontal supérieur gauche PK150X 2S
	95900894	Panneau frontal supérieur gauche PK230X 2S
	95900895	Panneau frontal supérieur gauche PK300X 2S
	95900896	Panneau frontal supérieur gauche PK348X 2S
35	95900897	Panneau frontal inférieur PK150X 2S
	95900898	Panneau frontal inférieur PK230X 2S
	95900899	Panneau frontal inférieur PK300X 2S
	95900900	Panneau frontal inférieur PK348X 2S
36	95900901	Panneau postérieur supérieur PK150X 2S
	95900902	Panneau postérieur supérieur PK230X 2S
	95900903	Panneau postérieur supérieur PK300X 2S
	95900904	Panneau postérieur supérieur PK348X 2S
37	95900905	Panneau postérieur inférieur droit PK150X 2S
	95900906	Panneau postérieur inférieur droit PK230X 2S
	95900907	Panneau postérieur inférieur droit PK300X 2S
	95900908	Panneau postérieur inférieur droit PK348X 2S
38	95900909	Panneau postérieur inférieur gauche PK150X 2S
	95900910	Panneau postérieur inférieur gauche PK230X 2S
	95900911	Panneau postérieur inférieur gauche PK300X 2S
	95900912	Panneau postérieur inférieur gauche PK348X 2S
39	95900913	Panneau latéral gauche PK150X 2S
	95900914	Panneau latéral gauche PK230X 2S
	95900915	Panneau latéral gauche PK300X 2S
	95900916	Panneau latéral gauche PK348X 2S
40	95900917	Panneau latéral droit PK150X 2S
	95900918	Panneau latéral droit PK230X 2S
	95900919	Panneau latéral droit PK300X 2S
	95900920	Panneau latéral droit PK348X 2S
41	95900921	Panneau supérieur antérieur PK150X 2S
	95900922	Panneau supérieur antérieur PK230X 2S
	95900923	Panneau supérieur antérieur PK300X 2S
	95900924	Panneau supérieur antérieur PK348X 2S
42	95900925	Panneau supérieur postérieur PK150X 2S
	95900926	Panneau supérieur postérieur PK230X 2S
	95900927	Panneau supérieur postérieur PK300X 2S

PIECES DE RECHANGE PK...X 2S

Pos.	Code	Description
	95900928	Panneau supérieur postérieur PK348X 2S
43	95310512	Coude en PP type HTB DN 40
44	95310513	Raccord en “T” en PP type HTEA DN 40/40
45	95310515	Tube droit en PP F/F type DN 40 (L=1000mm)
46	95900929	Isolation du corps de chauffe PK150X 2S
	95900930	Isolation du corps de chauffe PK230X 2S
	95900931	Isolation du corps de chauffe PK300X 2S
	95900932	Isolation du corps de chauffe PK348X 2S
47	95900933	Boîte à fumées PK150X 2S
	95900934	Boîte à fumées PK230X 2S
	95900935	Boîte à fumées PK300X 2S
	95900936	Boîte à fumées PK348X 2S
48	95000581	Logo Unical en relief à clipser
49	95900937	Capot brûleur PK150X 2S
	95900938	Capot brûleur PK230X 2S
	95900939	Capot brûleur PK300X 2S
	95900940	Capot brûleur PK348X 2S
50	95900941	Joint boîte à fumées (3 mètres)
51	95900942	Joint cordon en fibre céramique 12 x 22 (2 mètres)

Unical France S.A.

611 route de Margnolas 01700 LE MAS RILLIER Tél: 04.72.26.81.00 - Fax: 04.72.26.47.48

www.unical.fr

Unical décline toute responsabilité dans le cas d'erreur d'impression ou de transcription. Nous nous réservons le droit de modifier sans préavis les indications reportées dans la présente notice si cela nous semble opportun, tout en laissant les caractéristiques essentielles inchangées.